品番	カラー	価格	脚仕上げ高(H)
GF-PO 550L	研磨仕上げ	21,000	570
GF-WH 550L	ホワイト		620
GF-SI 550L	シルバー		670
GF-BL 550L	ブラック		700
GF-PO 650L	研磨仕上げ	21,300	
GF-WH 650L	ホワイト		
GF-SI 650L	シルバー		
GF-BL 650L	ブラック		

ベース：アルミ・アジャスター付
（SI：粉体塗装仕上げ、WH・BL：塗装・ナシ地仕上げ）
ポール：スチール丸パイプ
（粉体塗装仕上げ PO・SI：シルバー／BL：ブラック）（粉体塗装・ナシ地仕上げ WH：ホワイト）
適応天板サイズ
円　形：GF 550L／～700φ、GF 650L／～800φ
正方形：GF 550L／～600□、GF 650L／～650□
長方形：GF 650L／～600×750

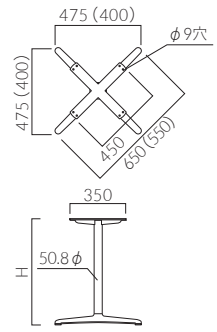

（　）内はGF 550Lタイプ

GF-PO 550L・650L

GF-WH 550L・650L

GF-SI 550L・650L

GF-BL 550L・650L

			H
GF-PO 750L	研磨仕上げ	21,700	570
GF-WH 750L	ホワイト		620
GF-SI 750L	シルバー		670
GF-BL 750L	ブラック		700
GF-PO 900L	研磨仕上げ	27,700	
GF-WH 900L	ホワイト		
GF-SI 900L	シルバー		
GF-BL 900L	ブラック		

ベース：アルミ・アジャスター付
（SI：粉体塗装仕上げ、WH・BL：塗装・ナシ地仕上げ）
ポール：スチール丸パイプ
（粉体塗装仕上げ PO・SI：シルバー／BL：ブラック）（粉体塗装・ナシ地仕上げ WH：ホワイト）

適応天板サイズ
円　形：GF 750L／～900φ、GF 900L／～1000φ
正方形：GF 750L／～800□、GF 900L／～900□

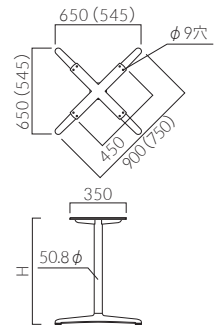

（　）内はGF 750Lタイプ

GF-PO 750L・900L

GF-WH 750L・900L

GF-SI 750L・900L

GF-BL 750L・900L

			H
XF-PO 700L	研磨仕上げ	21,700	570
XF-WH 700L	ホワイト		620
XF-SI 700L	シルバー		670
XF-BL 700L	ブラック		700

ベース：アルミ・アジャスター付
（SI：粉体塗装仕上げ、WH・BL：塗装・ナシ地仕上げ）
ポール：スチール丸パイプ
（粉体塗装仕上げ　PO・SI：シルバー／BL：ブラック）
（粉体塗装・ナシ地仕上げ　WH：ホワイト）

適応天板サイズ
長方形：～900×600

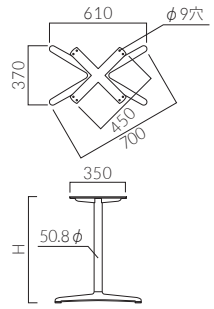

XF-PO 700L

XF-WH 700L

XF-SI 700L

XF-BL 700L

屋外用

※GFシリーズのポールと受板をステンレス仕様にした屋外対応モデルです。
天板はT13シリーズ（P319）・TB3090シリーズ（P330）と組み合わせてご使用ください。

			H
GF-PO-S 550L	研磨仕上げ	38,200	688
GF-SI-S 550L	シルバー		
GF-BL-S 550L	ブラック		
GF-PO-S 650L	研磨仕上げ	38,400	
GF-SI-S 650L	シルバー		
GF-BL-S 650L	ブラック		
GF-PO-S 750L	研磨仕上げ	38,600	
GF-SI-S 750L	シルバー		
GF-BL-S 750L	ブラック		
GF-PO-S 900L	研磨仕上げ	43,700	
GF-SI-S 900L	シルバー		
GF-BL-S 900L	ブラック		

ベース：アルミ・アジャスター付
（SI：粉体塗装仕上げ、BL：塗装・ナシ地仕上げ）
ポール：ステンレス丸パイプ（PO・SI：ヘアライン仕上げ
／BL：粉体塗装仕上げ・ブラック）
適応天板サイズ
円　形：GF 550L／～700φ、GF 650L／～800φ
GF 750L／～900φ、GF 900L／～1000φ
正方形：GF 550L／～600□、GF 650L／～650□
GF 750L／～800□、GF 900L／～900□
長方形：GF 650L／～600×750

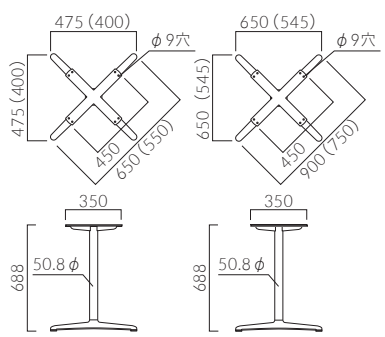

550L・650L
（　）内はGF 550Lタイプ
750L・900L
（　）内はGF 750Lタイプ

GF-PO-S 550L・650L・750L・900L

GF-SI-S 550L・650L・750L・900L

GF-BL-S 550L・650L・750L・900L

			H
XF-PO-S 700L	研磨仕上げ	38,600	688
XF-SI-S 700L	シルバー		
XF-BL-S 700L	ブラック		

ベース：アルミ・アジャスター付
（SI：粉体塗装仕上げ、BL：塗装・ナシ地仕上げ）
ポール：ステンレス丸パイプ（PO・SI：ヘアライン仕上げ
／BL：粉体塗装仕上げ・ブラック）

適応天板サイズ
長方形：～900×600

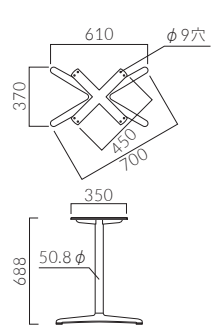

XF-PO-S 700L

XF-SI-S 700L

XF-BL-S 700L