IX series

天板フライト・昇降機能付・抗菌テーブル

折り畳み・高さ調節・移動が簡単な医療福祉施設向け専用テーブル。
天板に抗菌メラミンを使用しており、安心してお使いいただけます。
多目的に使用するダイニングホールなどの空間にお勧めです。

TB9299 - IX1

TB2749 - IX2

天板フライト機能付

天板を折りたたむことにより、テーブル同士を重ねて収納ができ、スペースを有効利用できます。操作方法はテーブルの横に有るレバー（下図参照）を引き上げてロックを解除し、ゆっくりと天板を折りたたんでください。

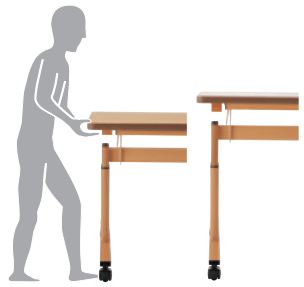

昇降機能付

テーブルの両側を片方づつ持ち上げて高さを調節します。下げる際は、最上段まで上げるとロックが解除されます。
操作時はテーブルが動かない様にベース部分に足を添えて固定してください。
（高さ調節：700H～800H　5段階）

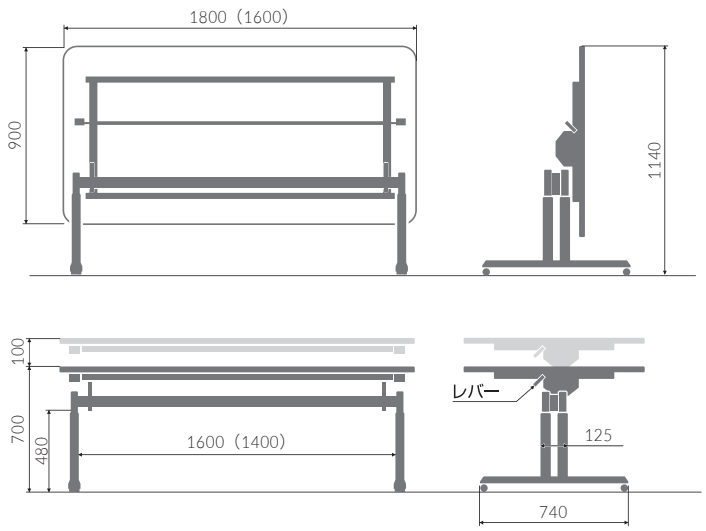

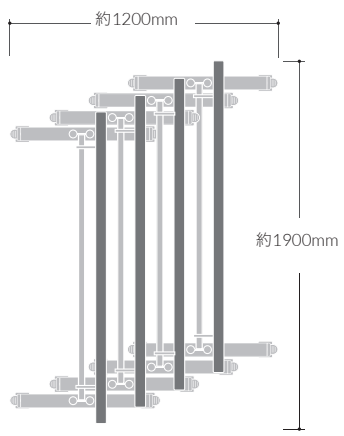

スタック収納時スペース
（天板サイズ 1800W 900D）

抗菌性メラミン化粧板テーブル

表面材：メラミン化粧板（抗菌機能付） 縁材：塩ビエッジ 厚 30t テーブル高さ 700H ～ 800H （20㎜ × 5 段階）	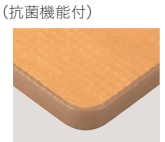		IX1：ベージュ	IX2：ダークブラウン
1600W 900D	TB9298	TB2748	189,100	
1800W 900D	TB9299	TB2749	190,600	

抗菌性メラミン化粧板
テーブルの天板には、抗菌性メラミン化粧板を使用しています。抗菌成分である銀イオンの効果が、細菌の増殖に抑制を示し、一般的な環境で発生する広範囲の細菌類に対して有効です。

（ロック状態）

リフトロック付キャスター
キャスターは4輪全てにリフトロックタイプを標準設定しています。ロックした際の車輪の回転だけでなく軸の回転を止めることにより、ふらつきを防止できます。レバーを操作することにより、ストッパープレートが降り、床面に設置します。